共同受信システム機器

AMラジオ伝送システム機器

AM RADIO DISTRIBUTION SYSTEM EQUIPMENT

AM

ホイップアンテナ

- このアンテナは、AM帯より短波帯までの放送が、高感度で受信できる高性能ラジオ共聴用ホイップアンテナです。
- エレメントには、強靭なステンレス鋼を使用していますので耐久性に優れ、また本体は発錆、腐蝕防止が施されています。
- アンテナ基部の給電部は、F型接栓のため接続作業が簡単なうえ、付属の防水キャップにより防水も完全です。(接栓は別売)(WH-025A(F))
- 取付金具(適合マスト径：φ40～60mmに適用)が付属されていますので、マストへの取付けは容易に行なえます。(WH-025A(F))
- WH-2Mは、FM・TV信号を混合でき、1本の同軸ケーブルで出力できます。

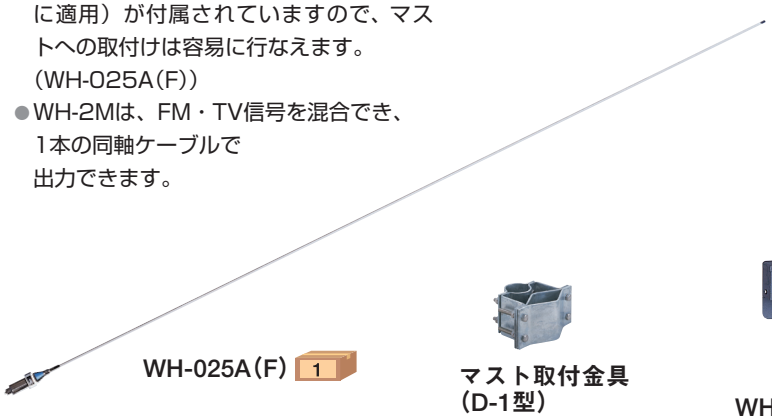

WH-025A(F) 1

マスト取付金具(D-1型)

WH-2M 1

摘要	型　名	標準価格(税別)	使用周波数帯	出力インピーダンス(Ω)	給電部接栓座	質量(kg)	備　考	商品コード
	WH-025A(F)	47,100	中波・短波	1000～10000	F-J型	1.3	マスト取付金具 D-1型	2055514
受	WH-2M	21,000		75	5C-2V接続済	0.8	適合マスト径 φ22～50mm	2055524

■ アンテナ取付使用例

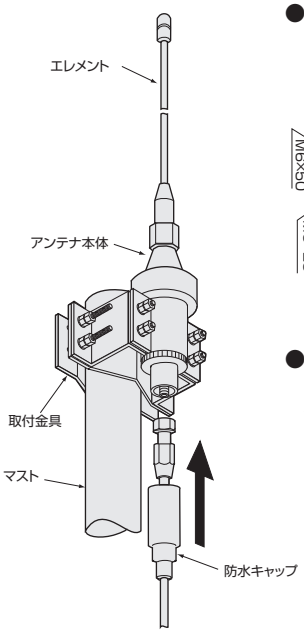

●取付金具　(mm)

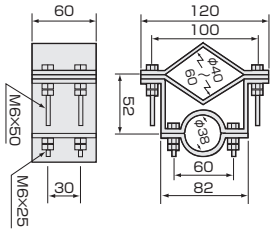

●取付金具材料・処理

ボルトナット　SUS(ステンレス製)
取付板　SS400、HDZ(溶融亜鉛メッキ)

■ 外観寸法図

(mm)

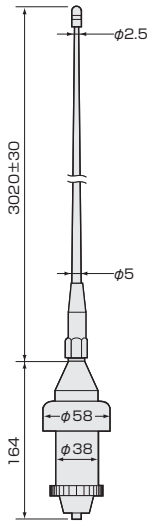

WH-025A(F)

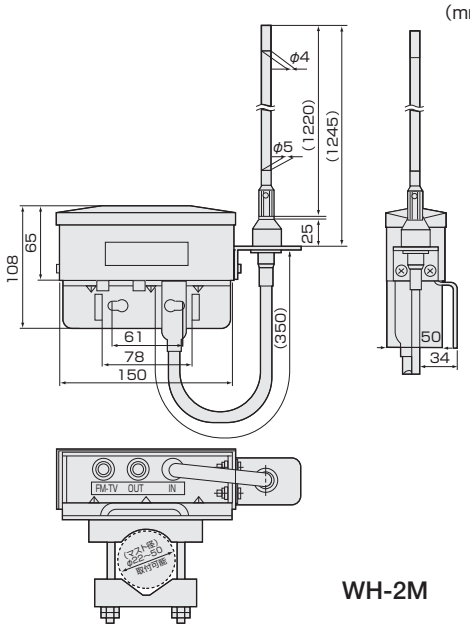

WH-2M

AM用整合器

- AMラジオ帯の電波を低損失で、TV帯のインピーダンスに変換します。
- 適合マスト径：φ22～50mm。

RMC-7 1

摘要	型　名	標準価格(税別)	周波数帯域(MHz)	インピーダンス(Ω) 入力	インピーダンス(Ω) 出力	挿入損失(dB以下)	寸法(mm) H×W×D	商品コード
屋外用	RMC-7	9,600	0.5～2(AM)	標準 1000～10000	標準 75	2	108×150×59	2022700

受：受注生産品

AMラジオ伝送システム機器

AM RADIO DISTRIBUTION SYSTEM EQUIPMENT

AM用混合器

- AM帯のラジオ信号とFMからBS・CS-IF帯までを混合します。
- 入出力インピーダンス75Ω
  RS-MXC7は、電源供給端子装備（最大DC15V・0.5A/AC30V・1A）V・U・BS側に電源を供給することが出来ます。
- 適合マスト径:φ20～63mm。(RS-MXC7)

CS 2602MHz UHF + AM
BS VHF
FM

CS 2150MHz RS-MXC7

RS-MXC7 10

RS-MX 10

摘要	型　名	標準価格（税別）	周波数帯域（MHz）	通過帯域損失（dB以下）	阻止帯域減衰量（dB以上）	寸法（mm）H×W×D	質量（kg）	商品コード
屋外用	RS-MXC7	12,400	0.5～30	1.0	30	85×93×103	0.4	2022719
			76～770	2.0				
			770～1489	2.5				
			1489～2150	3.5	25			
屋内用	RS-MX	6,100	0.5～30	1.0	30	57×76×20.5	0.1	2022742
			76～1500	2.0				
			1500～2602	2.5	25			
屋内用	MX（0.5-25/30-2602）	7,200	0.5～25	3.0	40	57×76×20.5	0.09	2022741
			30～70	3.0	30			
			70～770	1.0				
			770～2150	2.5				
			2150～2602	5.0				

AM用ブースター

AM

- AM帯及び短波帯（500KHz～10MHz）の信号を増幅します。
- アルミケースの使用により軽量で、耐蝕性、耐候性に優れています。
- 安定化電源回路の採用で、電源電圧が変化しても性能は変わりません。
- 出力モニター端子(－20dB)が付いていますので、放送を中断することなく、レベルチェックや利得調整ができます。
- 適合マスト径：φ20～50mm。(DAカナグが別途必要)

NRA40

電源コード長 1m

摘要	型名	標準価格（税別）	周波数帯域（MHz）	利得（dB）	利得調整範囲（dB）	標準出力（dBμV）	雑音指数（dB以下）	使用電圧 消費電力	寸法（mm）H×W×D	質量（kg）	商品コード
受	NRA40	81,000	0.5～10	40以上	0～－10以下 連続可変 固定ATT－10（0、－10）	110	5	AC100V 50/60Hz 3W AC30V 5VA	228×178×68	1.6	2023191

AMパスユニット

NEW

- AMラジオ帯とTV帯の共聴システムで、AMラジオ帯をパスさせてFM～BS・CS-IF帯のみを取り出すときに使用します。

注意：●電流通過はできません。

CS 2602MHz UHF + AM
BS VHF
FM

CS 2150MHz RS-RP7

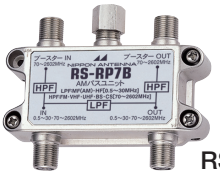

RS-RP7B 10

摘要	型　名	標準価格（税別）	周波数帯域（MHz）	通過帯域損失（dB以下）	阻止帯域減衰量（dB以上）	電圧定在波比[VSWR]（以下）	寸法（mm）H×W×D	質量（kg）	商品コード
屋内用	RS-RP7B	5,900	0.5～30	1.5	40	1.8	57×76×20.5	0.1	2181293
			70～1489	2.0	50	2.0			
			1489～2150	3.0		3.0			
			2150～2602	5.0					
在 屋内用	RS-RP7	5,900	0.5～30	1.0	35	1.8	57×76×20.5	0.11	2022799
			76～222	3.0	35	2.0			
			222～1489	2.0					
			1489～2150	3.0	20	3.0			

受：受注生産品　在：在庫限り

共同受信システム機器

AMラジオ伝送システム機器

AM RADIO DISTRIBUTION SYSTEM EQUIPMENT

BS
UHF
VHF
FM
AM

分岐器

- AM帯からBS-IFまで幅広い用途に対応します。
- 付属品：5C用F型接栓（端子数分）

注意：●電流通過はできません。

1分岐器
RS-101C 20

2分岐器
RS-102C 20

4分岐器
RS-104C 20

摘要	型　名	標準価格（税別）	周波数帯域（MHz）	挿入損失（dB以下）	結合損失（dB以下）	逆結合損失（dB以上）	端子間結合損失（dB以上）	電圧定在波比【VSWR】（以下）	寸法（mm）H×W×D	質量（kg）	商品コード
屋内用	RS-101C	4,400	0.5～3	3.0	12.5	13	—	—	57×54×20.5	0.075	2022730
			3～10	2.0	12	20	—	2.0			
			10～30	1.7			—	1.8			
			30～222	1.5		25	—				
			222～770	2.0	13	20	—				
			770～1489	2.8	14	18	—	2.0			
屋内用	RS-102C	5,700	0.5～3	3.5	12.5	13	7	—		0.08	2022731
			3～10	2.5	12	20	12	2.0			
			10～30	2.2		25	18	1.8			
			30～222	2.0			20				
			222～770	2.6	13	20	18				
			770～1489	3.2	14	18	15	2.0			
屋内用	RS-104C	7,500	0.5～3	5.0	12.5	13	13	—	57×76×20.5	0.105	2022732
			3～10	4.0	12	15	15	2.0			
			10～30			20	20	1.8			
			30～222			25	25				
			222～770	4.7	13	20	18				
			770～1489	5.2	14	18	15	2.0			

分配器

- AM帯からBS-IFまで幅広い用途に対応します。
- 付属品：5C用F型接栓（端子数分）

注意：●電流通過はできません。

BS
UHF
VHF
FM
AM

2分配器
RS-2D 20

3分配器
RS-3D 20

4分配器
RS-4D 20

6分配器
RS-6D 20

摘要	型　名	標準価格（税別）	周波数帯域（MHz）	分配損失（dB以下）	端子間結合損失（dB以上）	電圧定在波比【VSWR】（以下）	寸法（mm）H×W×D	質量（kg）	商品コード
屋内用	RS-2D	4,400	0.5～3	4.5	7	—	57×54×20.5	0.075	2022720
			3～10	4.0	12	2.0			
			10～30		18	1.8			
			30～222		20				
			222～770	4.3	18				
			770～1489	4.8	15	2.0			
屋内用	RS-3D	5,800	0.5～3	7.8	10	—		0.08	2022721
			3～10	7.0	15	3.0			
			10～30	6.5	20	1.8			
			30～222	6.3					
			222～770	7.0	18				
			770～1489	8.5	15	2.0			
屋内用	RS-4D	6,200	0.5～3	8.2	10	—	57×76×20.5	0.1	2022722
			3～10	8.0	15	3.0			
			10～30		20	1.8			
			30～222						
			222～770	8.5	18				
			770～1489	9.8	15	2.0			
屋内用	RS-6D	9,000	0.5～3	13	10	—	57×120×20.5	0.135	2022723
			3～10	11	15	3.0			
			10～30	10.5	20	2.0			
			30～222	10		1.8			
			222～770	11	18	2.0			
			770～1489	12.5	15				

AMラジオ伝送システム機器

AM RADIO DISTRIBUTION SYSTEM EQUIPMENT

地上デジタル放送対応

BS UHF VHF FM AM

直列ユニット（テレビ端子台色交換タイプ）

- テレビ端子台は、脱着構造となっていますので交換が可能です。（P.245）
- 入出力端子は、F型接栓座、テレビ端子もねじ加工していますので、F型接栓が取付け可能です。
- ワイドシリーズのカラープレートにも対応できます。（上下部分の脱着構造によりワイドシリーズ用取付枠に取付可能）
- 標準端子台色は、ホワイト（MC205）
- 付属品：5C用F型接栓（入出力端子数分）

RFU-77-7 20

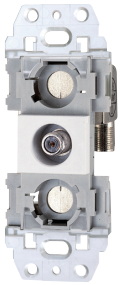

RFU-7 20

摘要	型　名	標準価格（税別）	周波数帯域（MHz）	損入損失（dB以下）	結合損失（分配損失）（dB以下）	逆結合損失（dB以上）	端子間結合損失（dB以上）	電圧定在波比【VSWR】（以下）	備考	商品コード
受	RFU-77-7	5,000	0.5～3	3.5	13	11	7	—	2端子中間用	2022792
			3～10	2.5		20	12	1.8		
			10～30	2.2		25	18			
			30～222	2.0			20			
			222～770	2.8	14	20	18			
			770～1489	3.8	15	18	15	2.0		
受	RFU-77	4,500	0.5～3	—	4.3	—	5	—	2端子壁面端子	2022791
			3～10		4.0		12	1.8		
			10～30				15			
			30～222				20			
			222～770		4.8		18			
			770～1489		5.3		15	2.0		
受	RFU-77-R	5,000	0.5～3	—	13	—	6	—	2端子端末用	2022793
			3～10				12	1.8		
			10～30				15			
			30～222				20			
			222～770		14		18			
			770～1489		15		15	2.0		
受	RFU-7	2,900	0.5～3	0.8	—	—	—	—	1端子壁面端子	2022790
			3～10	0.5				1.8		
			10～30							
			30～222							
			222～770	1.0						
			770～1489	1.2				2.0		

AM

ラジオ用整合器

摘要	型　名	標準価格（税別）	備　考	商品コード
	RM-70	1,900	75Ωのラジオ信号を1KΩ～10KΩの信号に変換	2022714

RM-70 50

受：受注生産品